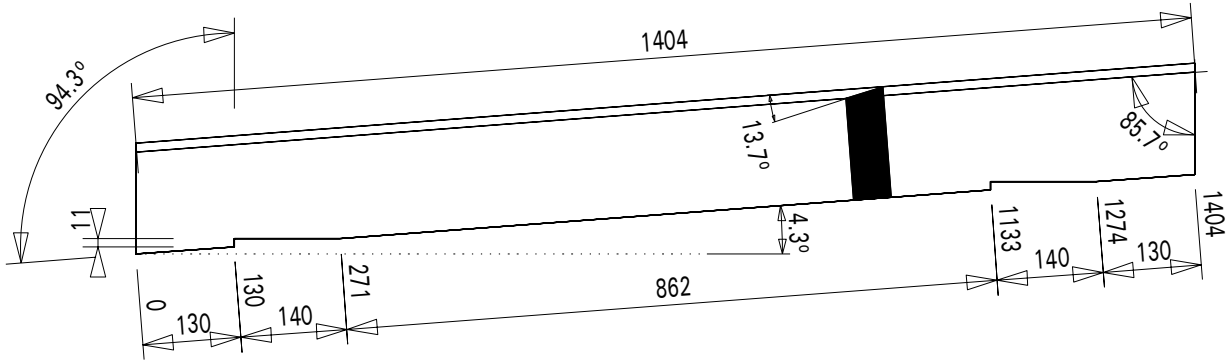

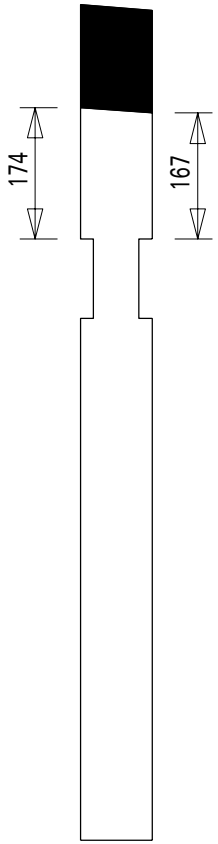

Projet: CCF E33			
Maitre d'ouvrage: LPO Roger Deschaux		Date de création:	01.01.2014
Nom du fichier 2d: tp3_console_decalee.2d		Date de modification:	16.05.2018
Chef de projet: -			
cadwork	www.cadwork.com	Adresse Tél Fax	Projet N° : 3 Cadre N° : 2