| Section des pièces | | |
|---|---|---|
| Nom | Largeur | Hauteur |
| Chevron | 60 | 100 |
| Contrefiche | 80 | 100 |
| Plateforme | 100 | 80 |
| Panne | 100 | 200 |
| Arbalétrier | 100 | 200 |
| Entrait | 120 | 220 |

| Type d'assemblage | |
|---|---|
| Arbalétrier / Faîtage | Embrèvement gorge pleine section |
| Arbalétrier / Contrefiche | Embrèvement bissectrice 30 mm |
| Arbalétrier / Entrait | Embrèvement en talon 40 mm |
| Contrefiche / Poinçon | Embrèvement bissectrice 30 mm |
| Poinçon / Entrait | Tenon / mortaise 70x30 - 10mm de jeu avec l'entrait |
| Panne / Panne | Enture en sifflet (désabouté au faîtage) |

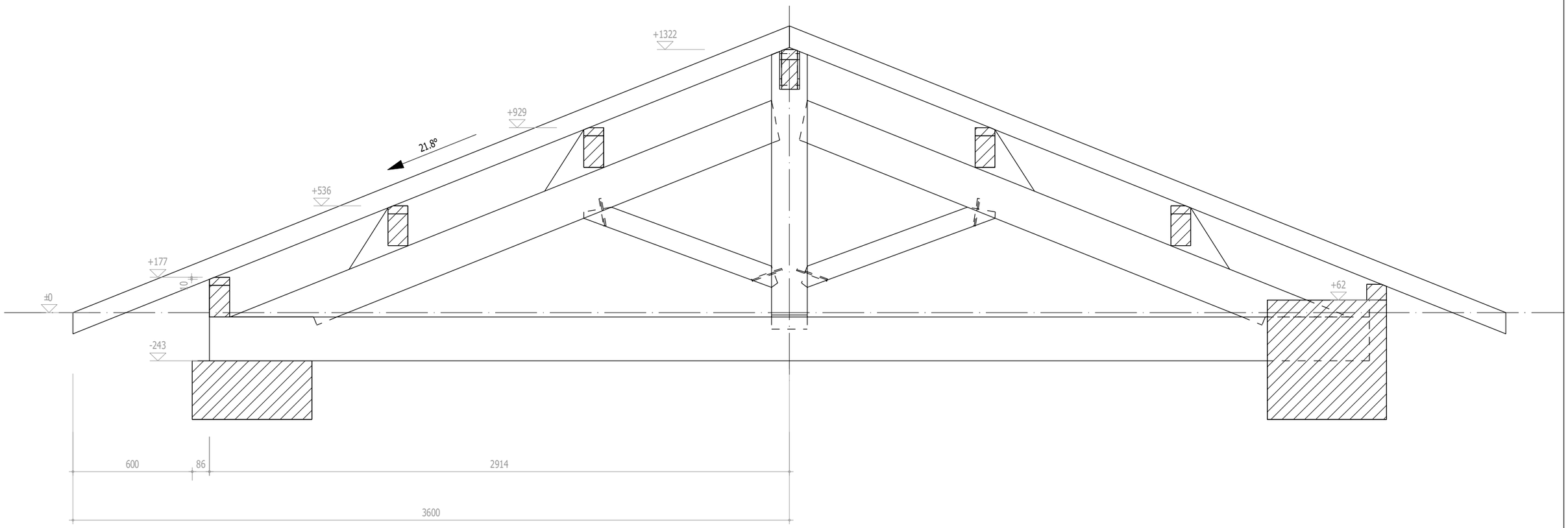


| | | | |
|---|---|---|---|
| Projet: Le comble à deux versants | Partie du projet: Ferme latine | | |
| Maitre d'ouvrage: Lycée Roger Deschaux | | Date de création: | 01.01.2014 |
| Nom du fichier 2d: Initiation_1.2d | | Date de modification: | 17.01.2019 |
| Chef de projet: S.Morel | | | |
| cadwork | www.cadwork.com | Adresse<br>Tél<br>Fax | Projet N° :<br>Cadre N° : 1 |